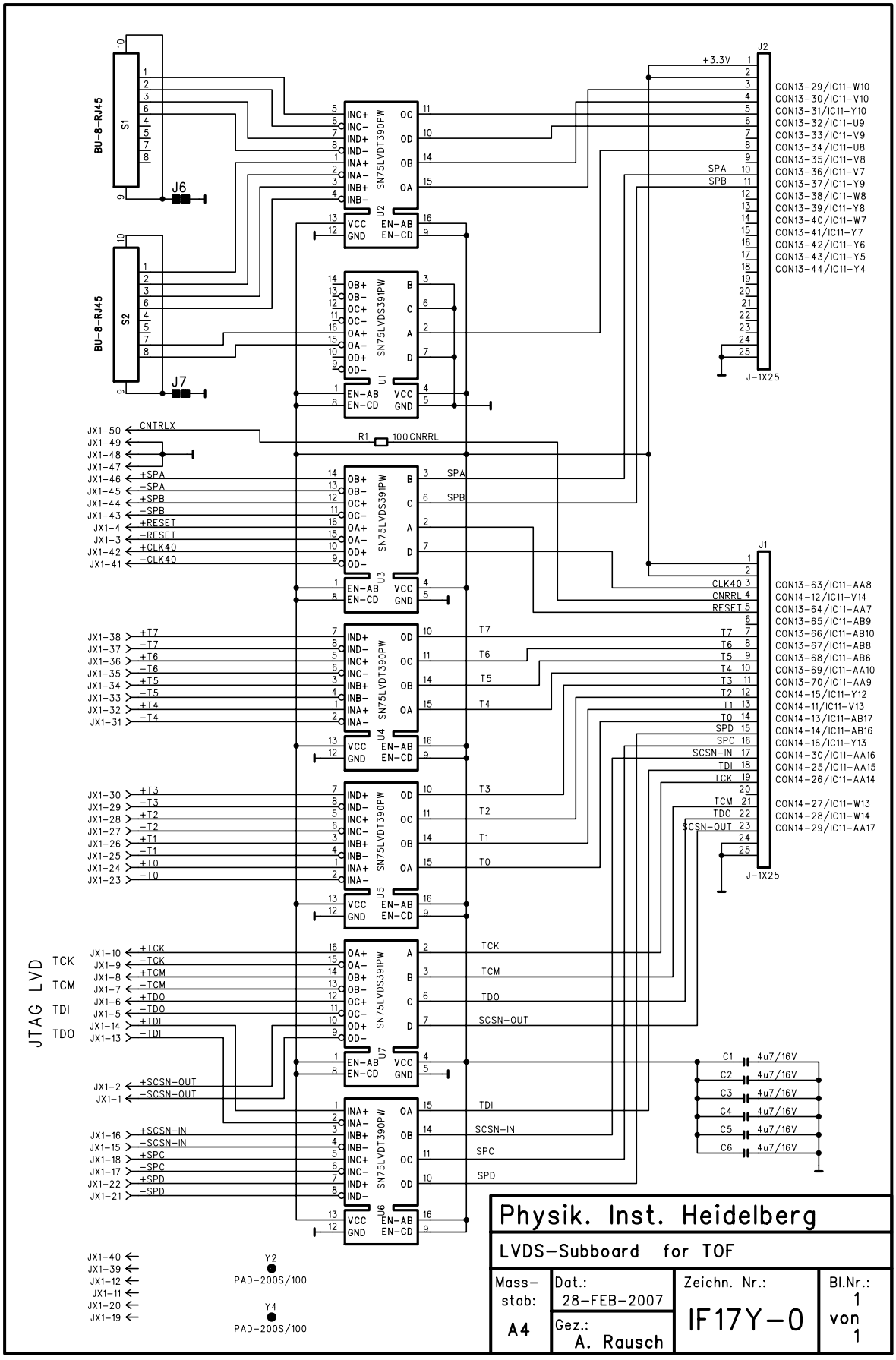

Physik. Inst. Heidelberg

LVDS-Subboard for TOF

Mass-stab:	Dat.:	Zeichn. Nr.:	Bl.Nr.:
A4	28-FEB-2007	IF17Y-0	1 von 1
	Gez.: A. Rausch		